Rinnenschütz mit Elektroantrieb

Blatt Nr. H10-030

Nennweite 200 x 200 bis 2200 x 2200

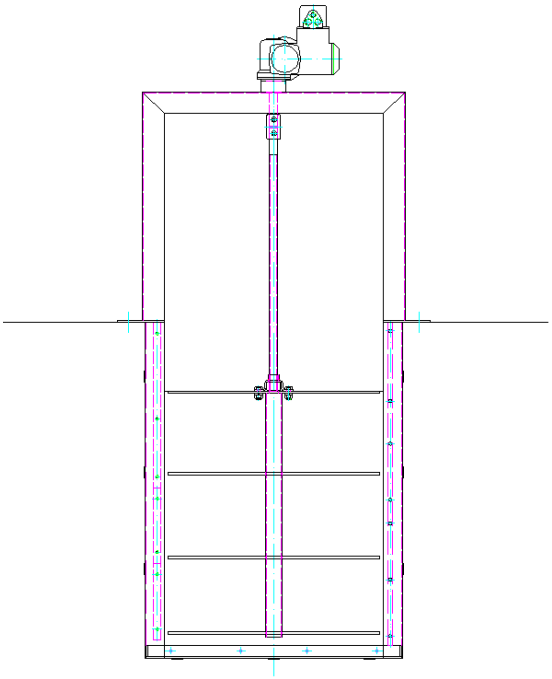

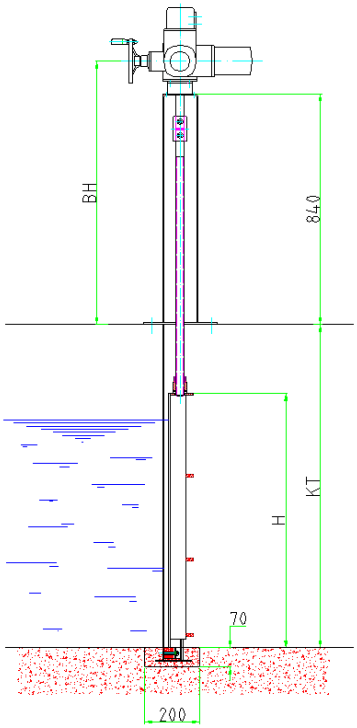

A

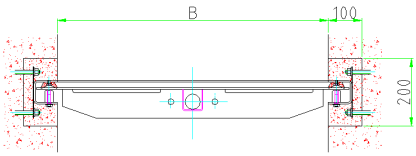

B

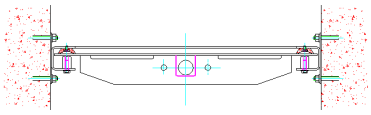

C

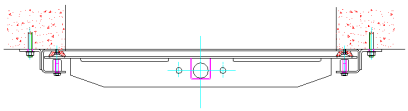

Einbauarten:

A - Einbetonieren im Gerinne
B - Andübeln in das Gerinne
C - Andübeln vor das Gerinne

Darüber hinaus sind alle drei Einbauarten miteinander kombinierbar.

Konstruktion: Bauart TESACO, nach DIN 19569-4, 3-seitig dichtend

Material: Es sind in folgenden Materialvarianten lieferbar:

Typ:	A4	-	Platte und Rahmen aus Edelstahl 1.4571
Typ:	A2	-	Platte und Rahmen aus Edelstahl 1.4301

Dichtung aus abwasserbeständiger Neopren
Gleitleisten aus Kunststoff PE
Spindelmutter aus Bronze
Spindel aus Edelstahl 1.4571
Befestigungsschrauben aus Edelstahl A4

Korrosionsschutz: Edelstahl gebeizt und passiviert

TESACO-TECHNIQUE GmbH • Gewerbestraße 13 • D-65623 Hahnstätten
Tel.: 0 64 30 - 61 10 30 • Fax: 0 64 30 - 61 10 39 • Mail: info@tesaco.de • Internet: http:\\www.tesaco.de

Technische Änderungen behalten wir uns vor !