Auswahl Standardantriebe illustriert

Blatt Nr. D00-011

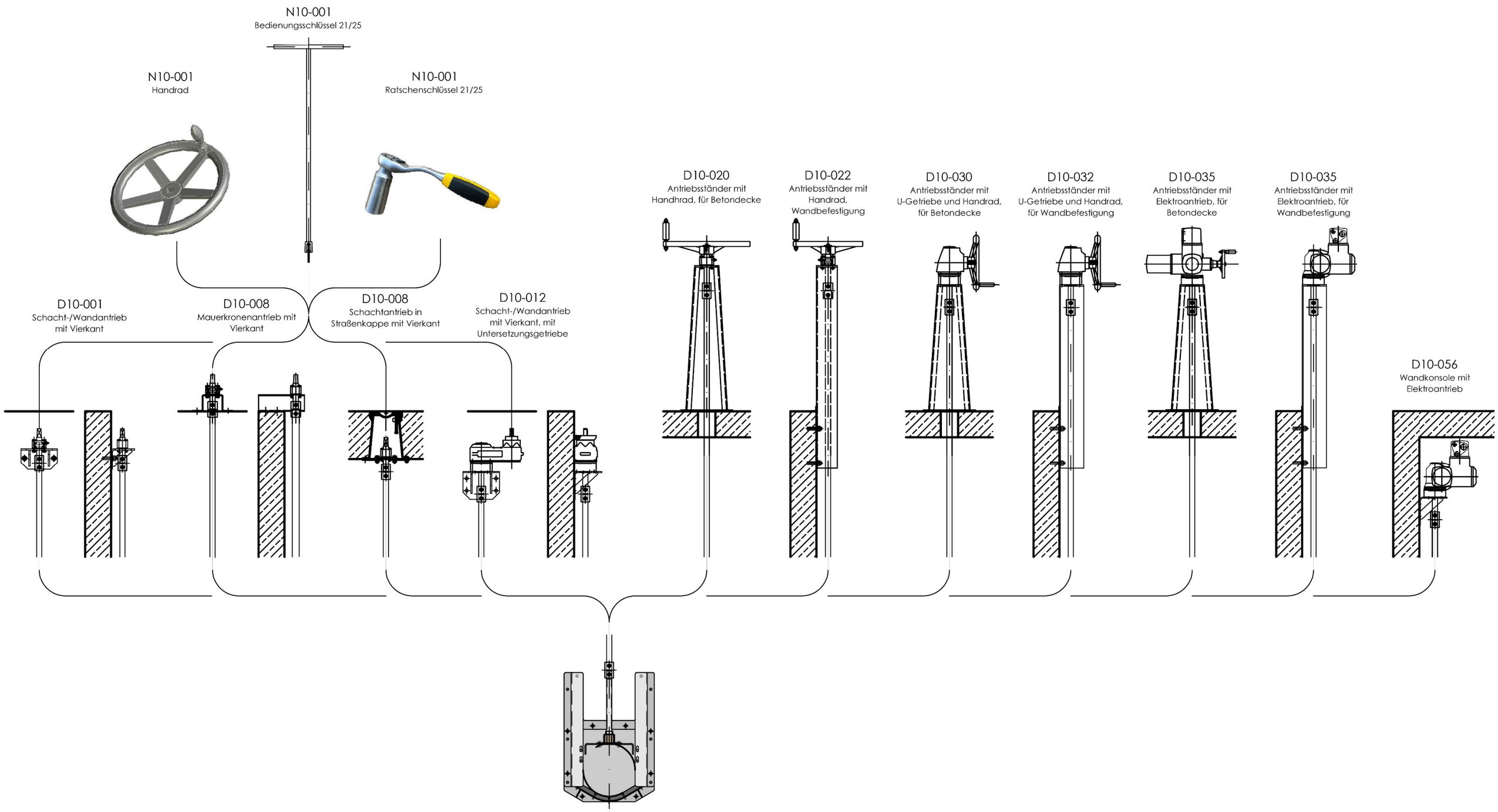

Technische Änderungen behalten wir uns vor !

TESACO-TECHNIQUE GmbH • Gewerbestraße 13 • D-65623 Hahnstätten
Tel.: 0 64 30 - 61 10 30 • Fax: 0 64 30 - 61 10 39 • Mail: info@tesaco.de • Internet: http:\\www.tesaco.de