Tesaco-Technique
passion for penstocks

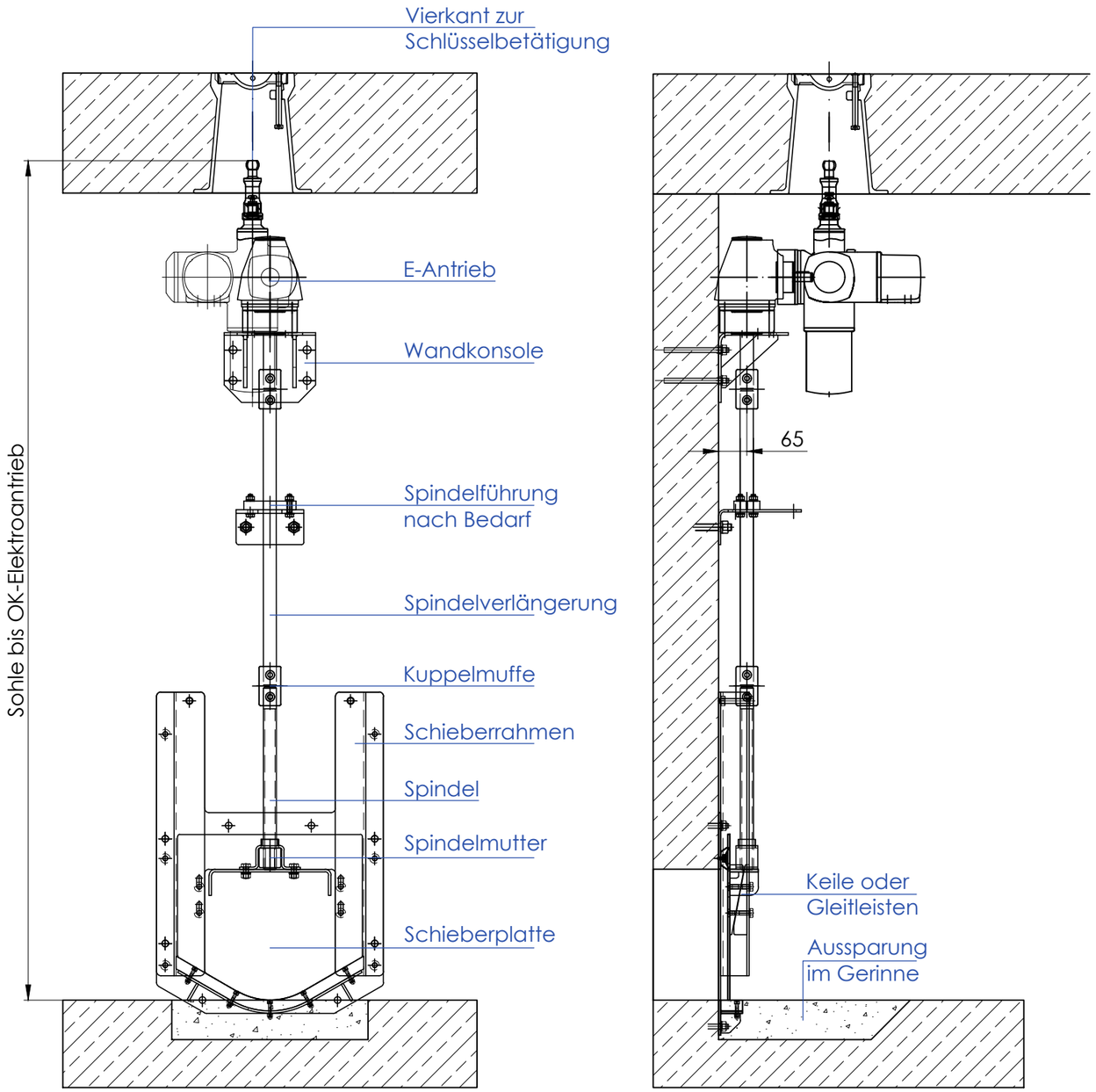

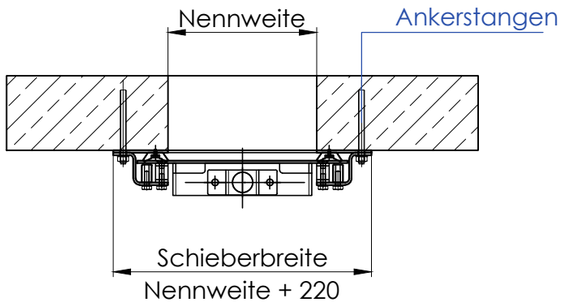

Planungszeichnung

PZ-G-E-004

Technische Daten

Typ:	Gewindeschieber nach DIN 19569-4 vierseitig dichtend
Nennweite:	DN 300
Einbauart:	Dübelversion
Einbautiefe:	2.000 mm (Sohle bis OK-Elektroantrieb)
Max. Druck:	6,0 mWS
Druckseite:	Vorder- und Rückseite

Betätigung

Antrieb:	Elektroantrieb auf Wandkonsole (Unterflur)
Fabrikat:	AUMA SA (Stellantrieb)
Betriebsart:	S2 - 15 min
Spannung:	400 V / 50 Hz / 3 ph
Ortsteuerstelle:	ohne

Werkstoff

Platte / Rahmen:	Edelstahl ◉ 1.4301 / ◯ 1.4571
Dichtung:	EPDM
Keile:	Kunststoff PA
Spindelmutter:	Bronze
Spindel:	Edelstahl 1.4571

Notbetätigung

über Vierkant SW 30
von außerhalb des Schachtes
mit zusätzlichem Kegelradgetriebe

Lieferumfang

Spindelverlängerung
Ankerstangen, Mörtelpatronen
Dichtmittel (290 ml Kartusche)

Projektspezifische Angaben

Auftraggeber			
Projekt			
Bauwerk			
Position		Stückzahl	1 Stk.
Bemerkungen			
Bearbeiter		Datum	

Kontakt

TESACO-TECHNIQUE GmbH
Tel. +49 6430 611030
info@tesaco.de
www.tesaco.de

So einfach geht's
1. Technische Daten ausfüllen
2. Projektdaten ergänzen
3. PDF speichern
4. An TESACO senden

Planungszeichnung:	PZ-G-E-004	Ausgabe:	27.06.2026	Index:	-	Seite:	1 / 1

Hinweis: Diese Planungszeichnung zeigt eine Standardausführung und dient als Planungsunterlage.