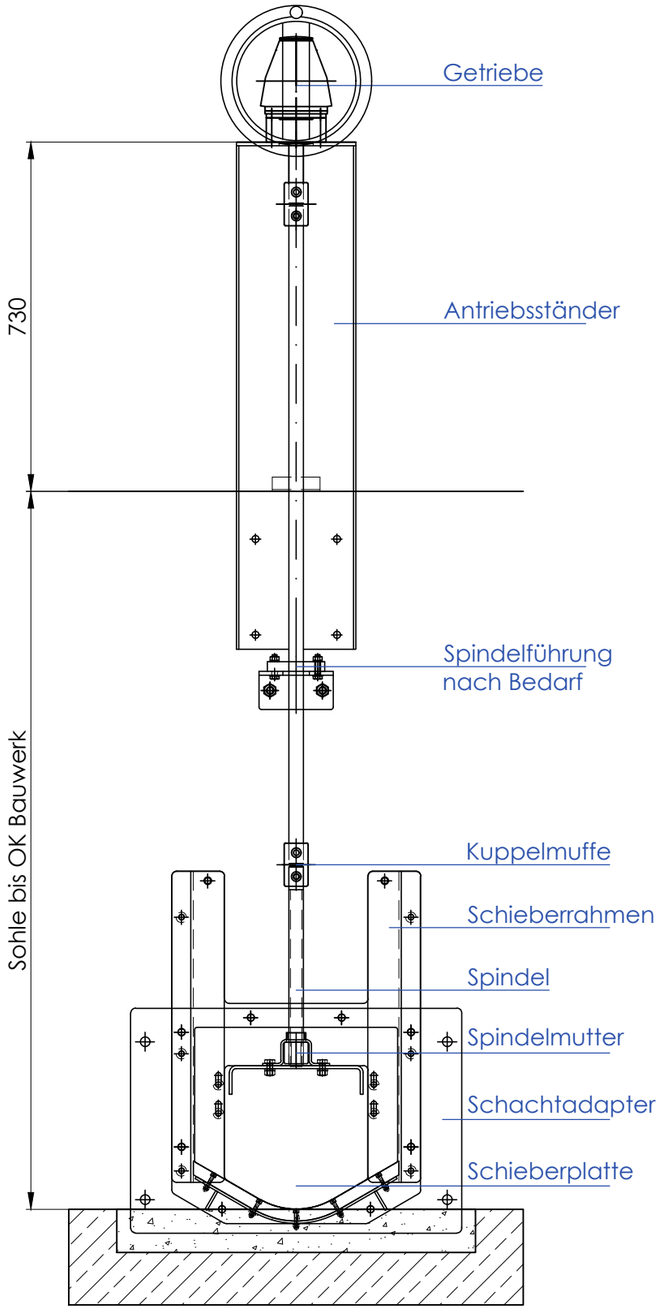

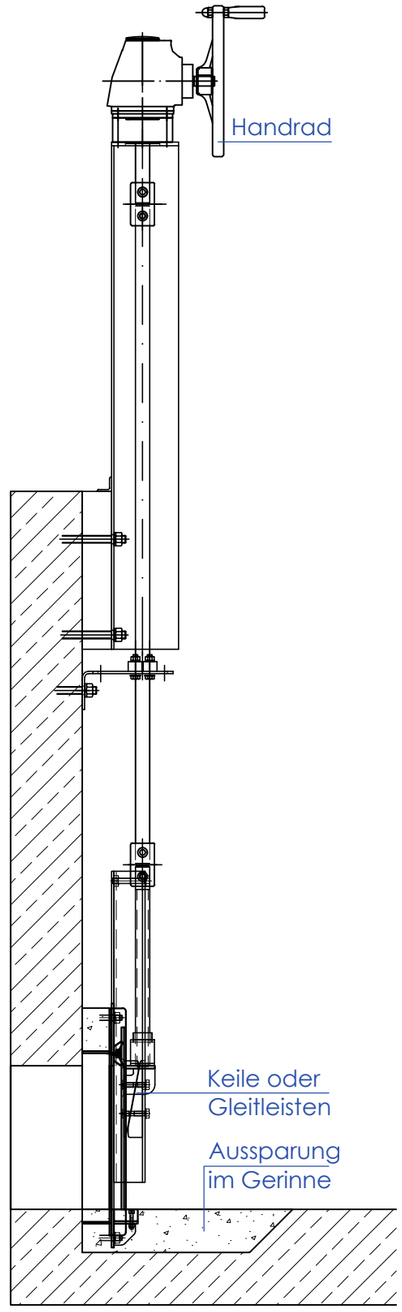

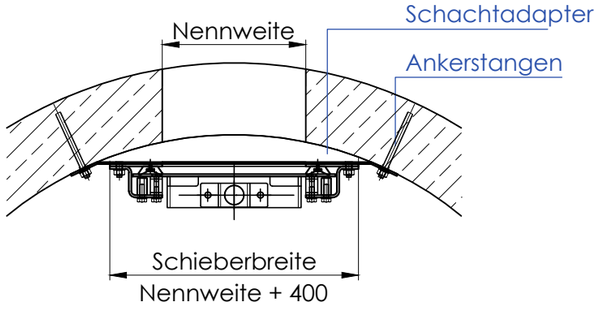

Planungszeichnung

PZ-R-G-002

Technische Daten

Typ:	Gewindeschieber nach DIN 19569-4 vierseitig dichtend
Nennweite:	DN 300
Einbauart:	Schachtadapter für Rundschacht DN 1000
Befestigung:	◉ Dübelversion ○ Klemmmontage
Option:	☐ Dichtungskragen Hinweise anzeigen
Einbautiefe:	2.000 mm (Sohle bis OK-Bauwerk)
Max. Druck:	6,0 mWS
Druckseite:	Vorder- und Rückseite

Betätigung

Antrieb:	Antriebsständer vor der Wand mit Kegelradgetriebe
Fabrikat:	AUMA GK

Werkstoff

Platte / Rahmen:	Edelstahl ◉ 1.4301 / ○ 1.4571
Dichtung:	EPDM
Keile:	Kunststoff PA
Spindelmutter:	Bronze
Spindel:	Edelstahl 1.4571

Lieferumfang

Spindelverlängerung
Ankerstangen mit Mörtelpatronen
Dichtmittel (290 ml Kartusche)

Projektspezifische Angaben

Auftraggeber			
Projekt			
Bauwerk			
Position		Stückzahl	1 Stk.
Bemerkungen			
Bearbeiter		Datum	

Kontakt

TESACO-TECHNIQUE GmbH
Tel. +49 6430 611030
info@tesaco.de
www.tesaco.de

So einfach geht's
1. Technische Daten ausfüllen
2. Projektdaten ergänzen
3. PDF speichern
4. An TESACO senden

Planungszeichnung:	PZ-R-G-002	Ausgabe:	27.06.2026	Index:	-	Seite:	1 / 1

Hinweis: Diese Planungszeichnung zeigt eine Standardausführung und dient als Planungsunterlage.