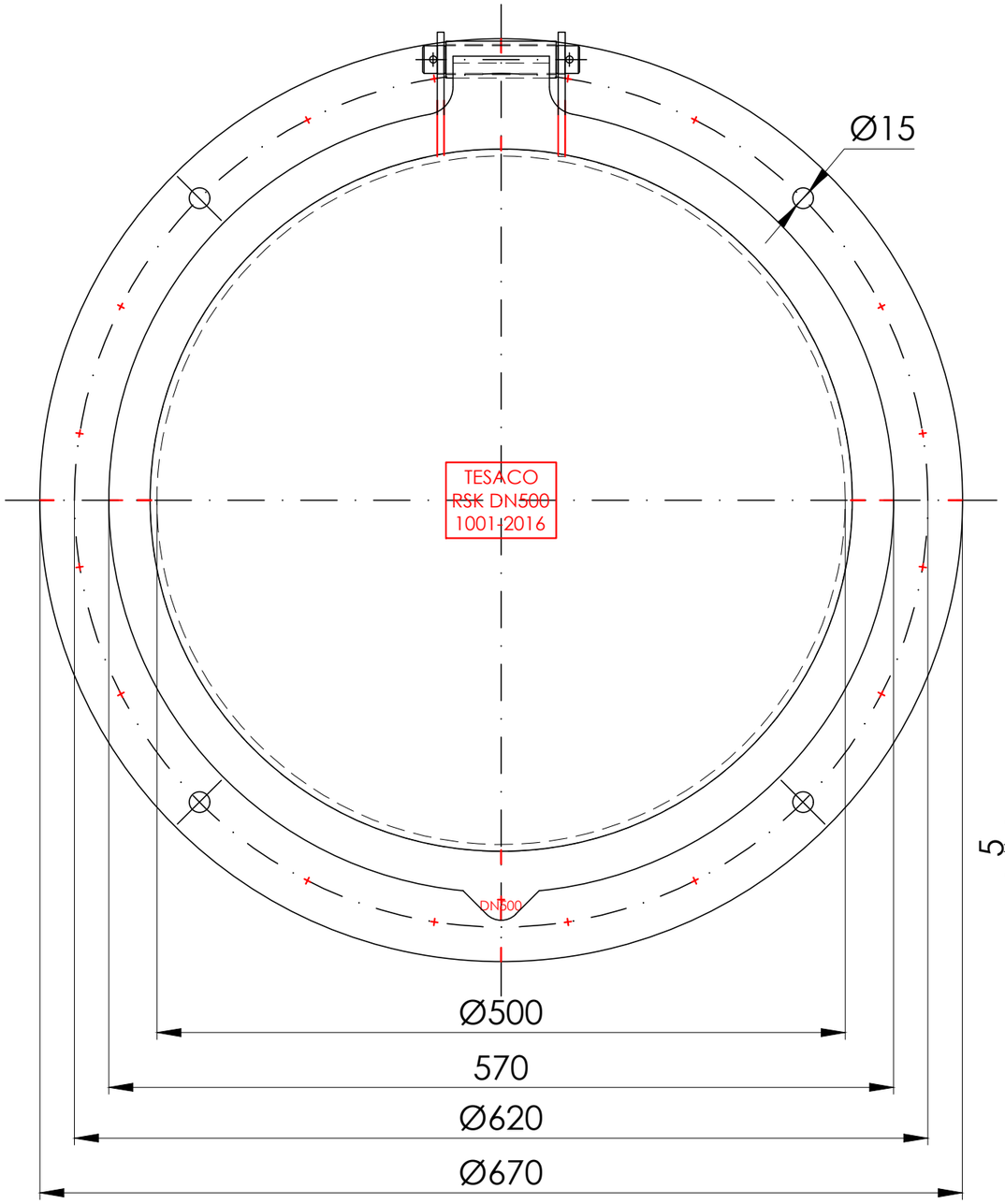

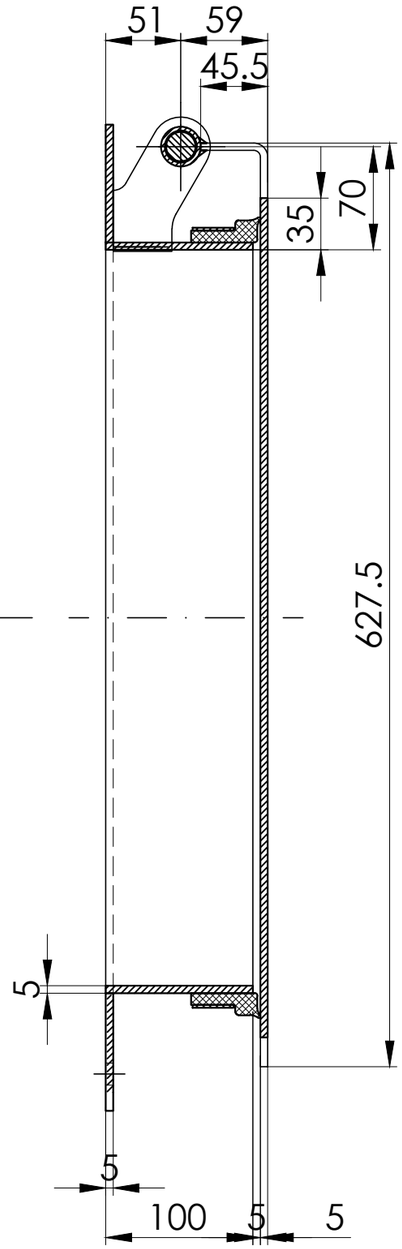

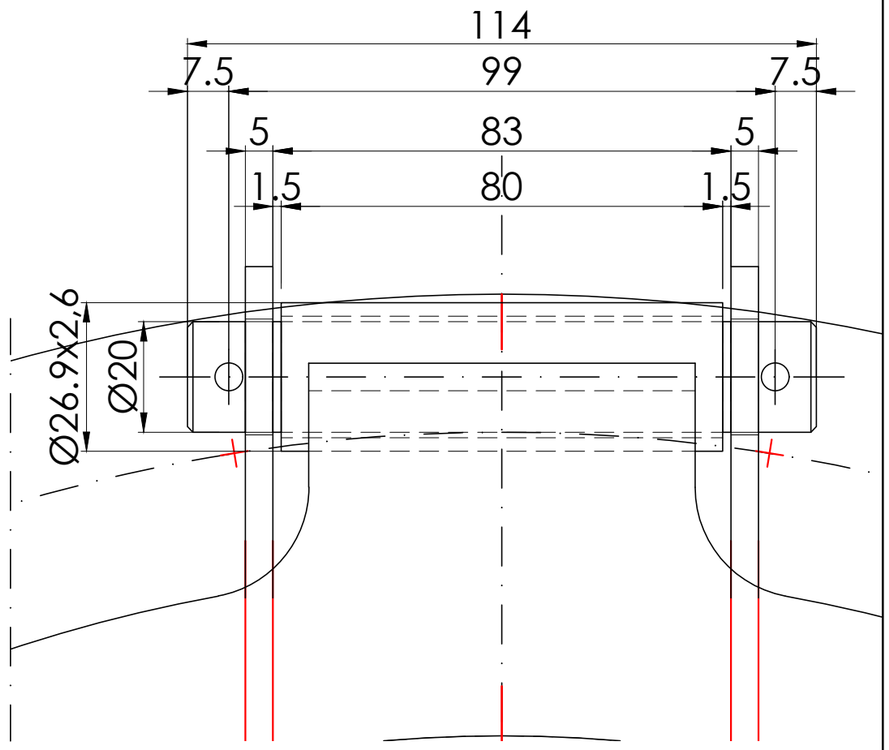

B	Klappenrohr auf 5mm geändert	19.10.2023	D. Jung
A	Lager angepasst	14.07.2023	D. Jung
Remark	Modification	Date	Name

TESACO-TECHNIQUE GmbH

Tesaco-Technique passion for penstocks

Gewerbestraße 13 - D-65623 Hahnstätten

Phone: +49 6430 / 611030 - Mail: info@tesaco.de - Internet: www.tesaco.de

Scale: - - -		Drawing No.: 1001-2016B	Page:
Date: 28.03.2023	Name: David Jung	Group: Rückstauklappe DN500	
Followed by:		Part:	